令和7年度　石川県高等学校総合体育大会バレーボール競技　予選グループ戦（6月5日）

男子予選グループ

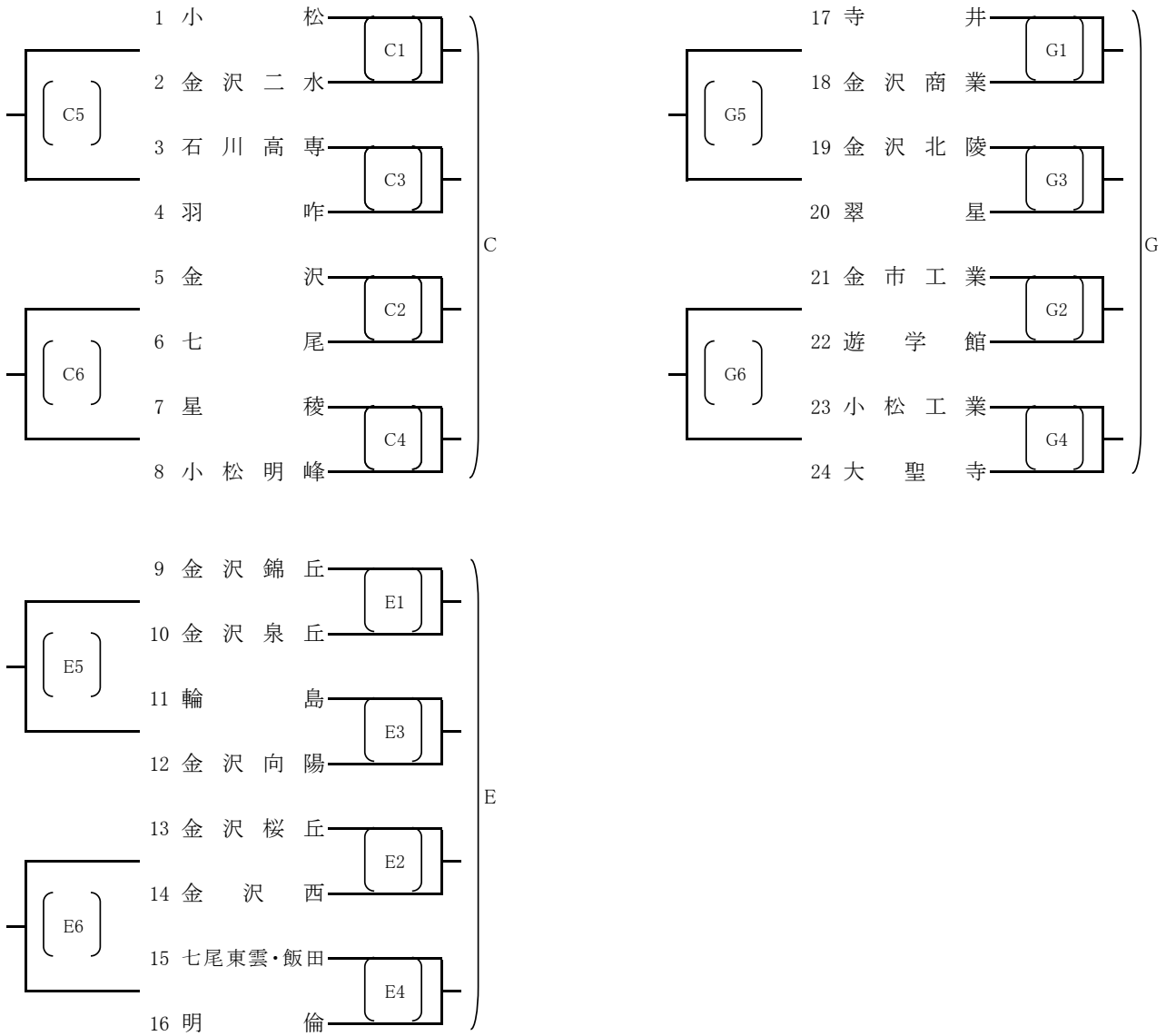

会場　いしかわ総合スポーツセンターサブ(A・B)　6月7日(土)～6月8日(日)
松任総合運動公園体育館(C・D)　6月5日(木)～6月6日(金)
若宮公園体育館(E・F)　6月5日(木)～6月6日(金)
野々市市民体育館(G・H)　6月5日(木)～6月6日(金)
白山郷公園体育館(I)　6月5日(木)

開場　8:00
4チームによるグループ戦方式で敗者復活により3チームが決勝トーナメント進出
17:00　決勝トーナメント抽選（松任総合運動公園体育館1F集会室）
シードチーム：小松大谷、県立工業、金学大附は決勝トーナメントから出場

原則

	第1試合	第2試合	第3試合	第4試合	第5試合	第6試合
試合時間	9:30	10:20	11:10	12:00	12:50	13:40
補助員	第3試合	第4試合	第1試合	第2試合	1・3勝者	2・4勝者

※6月7日（土）、8（日）は石川県産業展示館で百万石音楽祭（ミリオンロックフェスティバル）が開催されることと同時にいしかわ総合スポーツセンターのメインアリーナを7日（土）がバドミントン、8日（日）がバスケットボールが高校総体で使用するため駐車場や会場周辺がかなり混雑する恐れがあります。
そのため応援などでお越しになる際はできるだけ乗り合わせもしくは公共交通機関をご利用くださ　い。
ご理解とご協力の程よろしくお願いいたします。