第38回 石川テレビ旗・ナイーブ杯争奪 ママさんバレーボール大会　試合結果
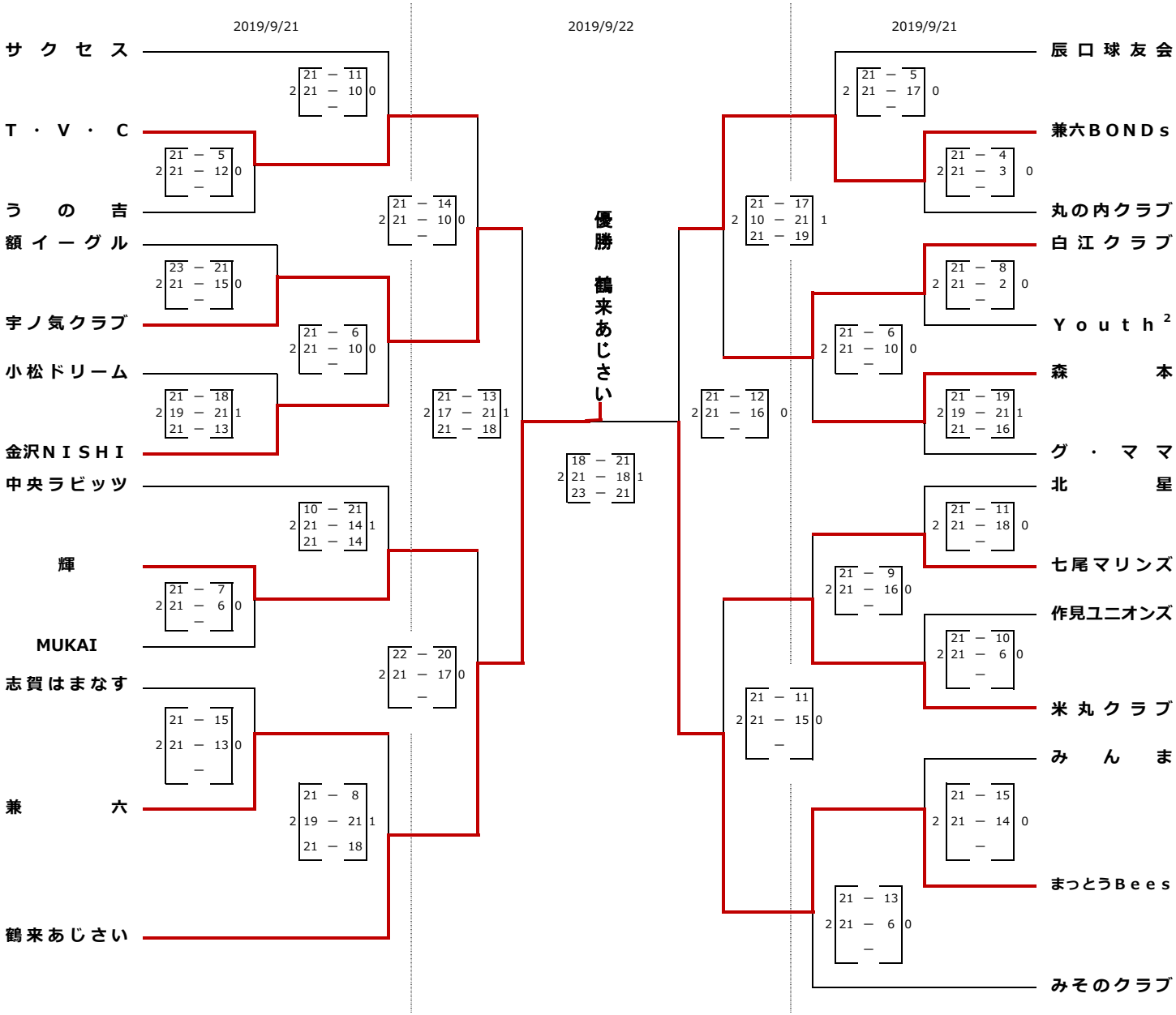
2019年9月21日（土）、22日（日）　いしかわ総合スポーツセンター