# 第37回 石川テレビ旗・ナイーブ杯争奪 ママさんバレーボール大会　試合結果
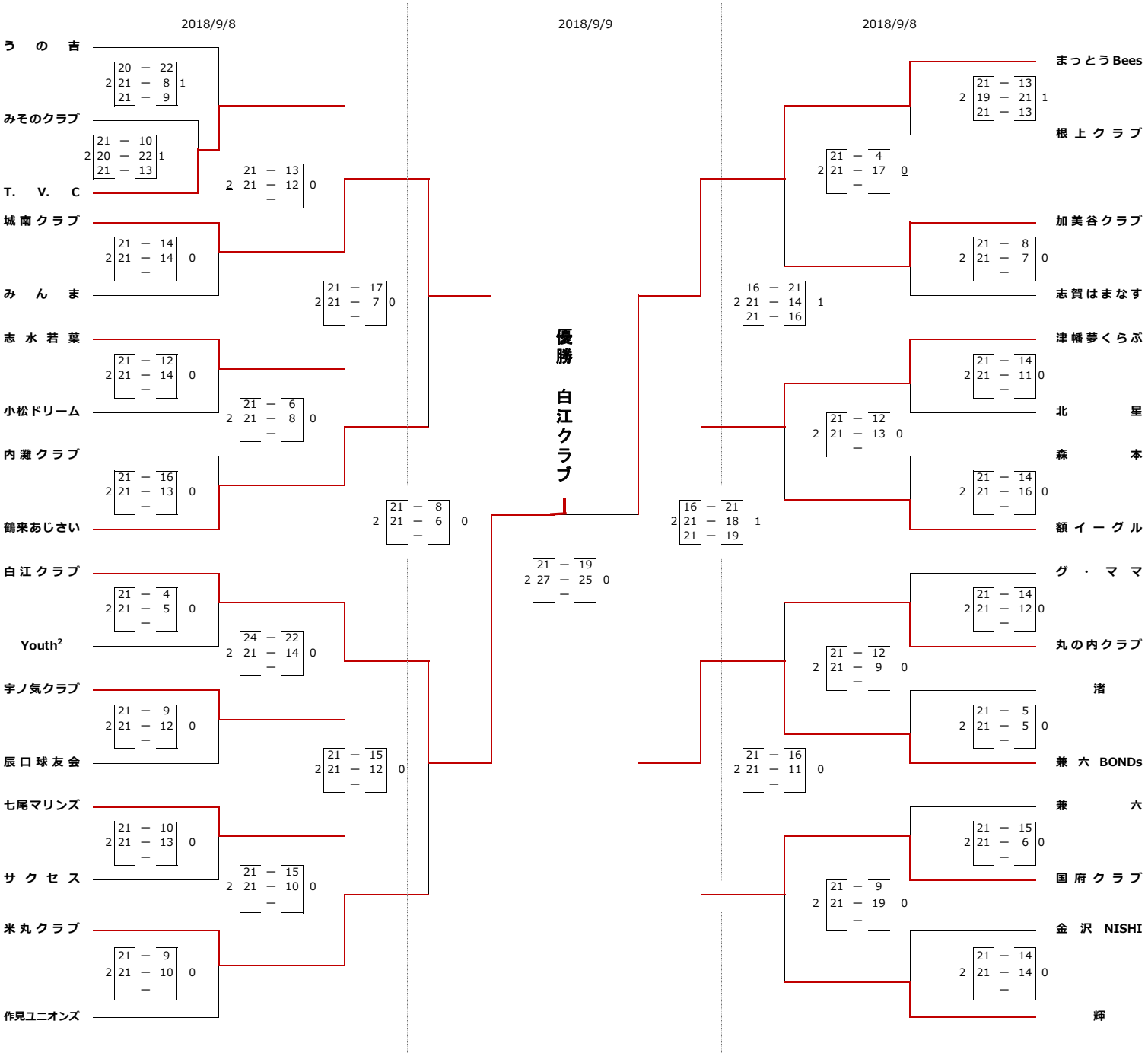
2018年9月8日（土）、9日（日）　いしかわ総合スポーツセンター