第36回 北國新聞社旗争奪石川県ママさんバレーボール大会　組み合わせ

平成３０年６月３０日（土）　いしかわ総合スポーツセンター
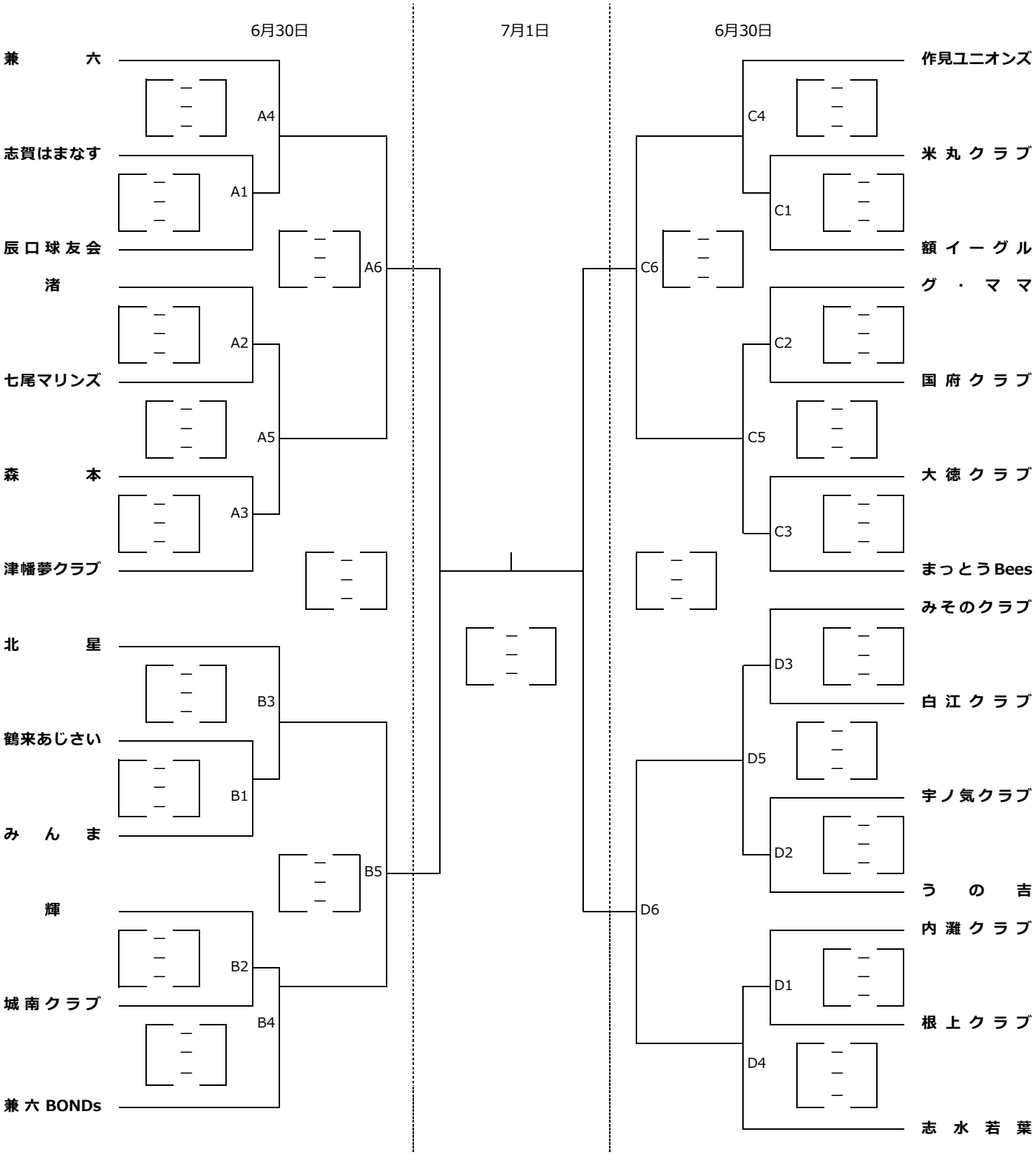
平成３０年７月　１日（日）　金沢市営中央市民体育館