第　６　６　回　石　川　県　民　体　育　大　会　組　合　わ　せ
バレーボール競技組合わせ（一般の部）

【一般の部女子】

８月　９日（土）午前11時
Ｅ・Ｆコート　内灘中学校体育館
Ｇ・Ｈコート　内灘町総合体育館
８月１０日（日）午前9時
Ｂ　コ　ー　ト　石川県立内灘高校体育館(第1体育

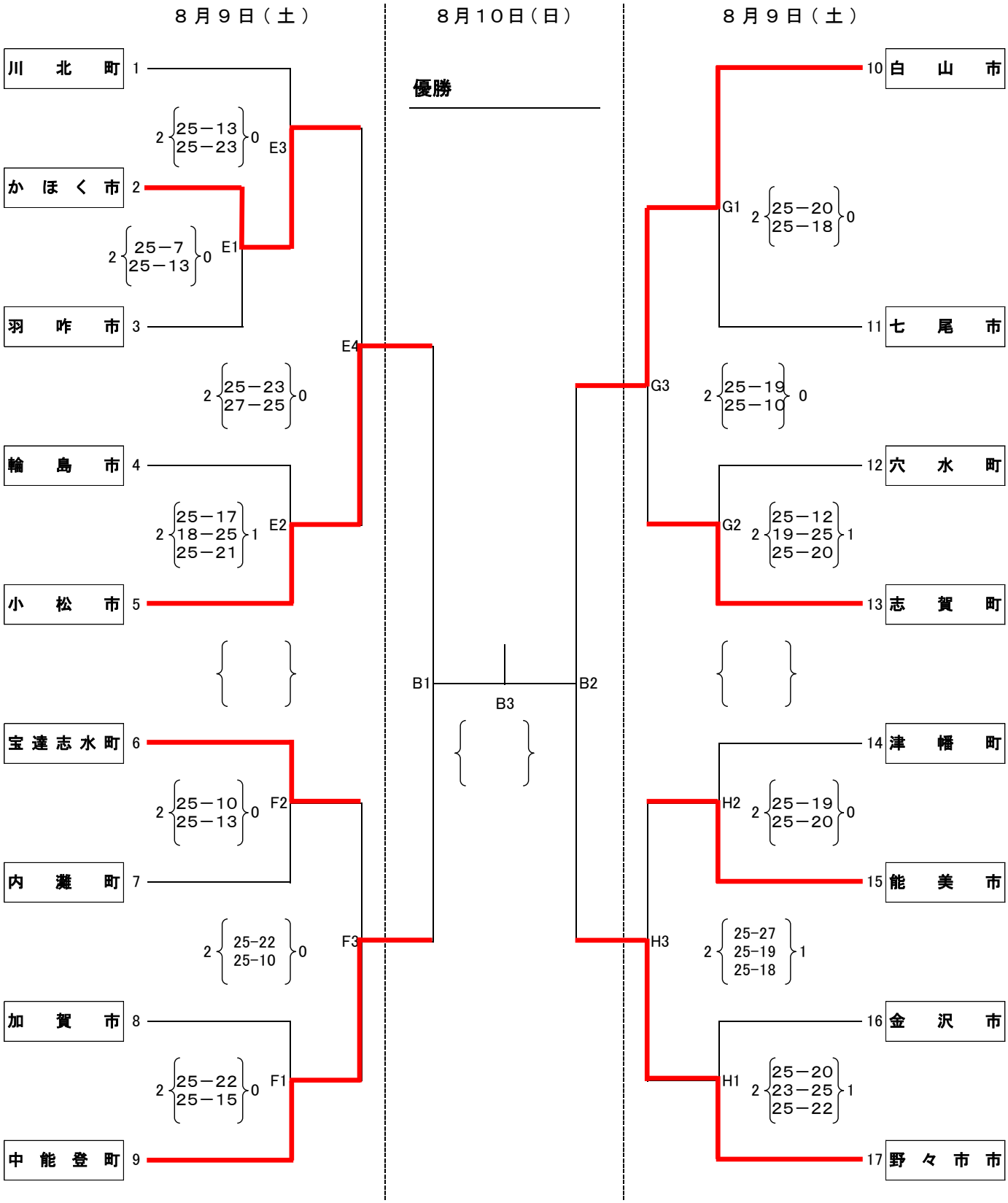

※ 第１日目　：第1試合の補助役員は、第2試合のチームからお願いします。
　 第２日目　：第1試合の補助役員は、第2試合のチームからお願いします。

第　６　６　回　石　川　県　民　体　育　大　会　組　合　わ　せ
バレーボール競技組合わせ（一般の部）

【一般の部男子】

８月　９日（土）午前11時
Ａ・Ｂコート　石川県立内灘高校体育館(第1体育館)
Ｃ・Ｄコート　石川県立内灘高校体育館(第2体育館)
８月１０日（日）午前9時
Ａ　コ　ー　ト　石川県立内灘高校体育館(第1体育

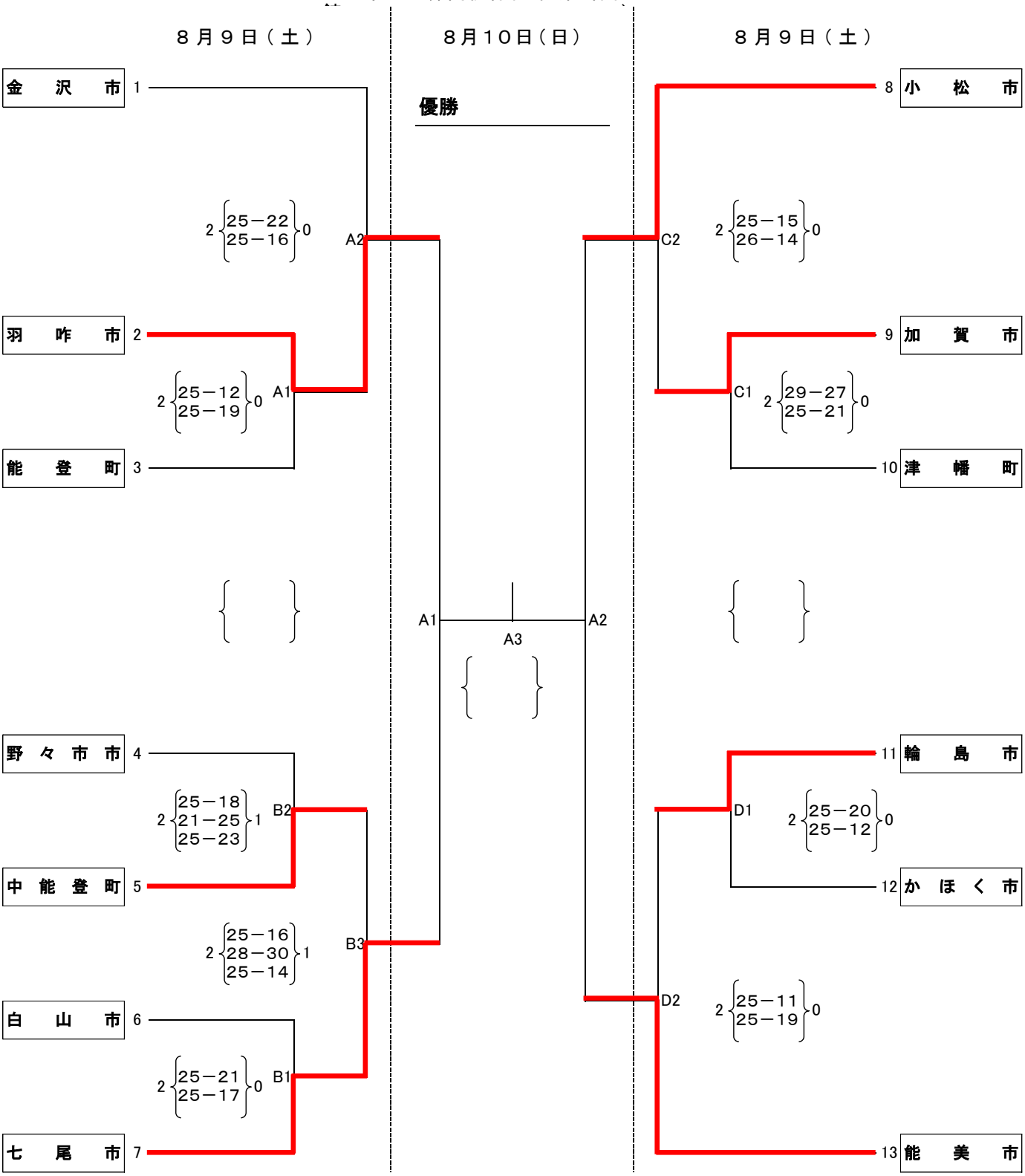

※ 第１日目　：第1試合の補助役員は、第2試合のチームからお願いします。
　 第２日目　：第1試合の補助役員は、第2試合のチームからお願いします。